VÝPIS ZÁMEČNICKÝCH PRVKŮ



| OZN. | KS/BM/M2 | SCHÉMA A POPIS | POZNÁMKY |
|---|---|---|---|
| Z1 | 1 KS<br><br>5,0 bm | 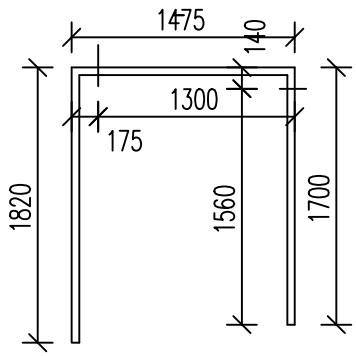 <br>POZINK. ZÁBRADLÍ HLAVNÍHO 3 RAMENNÉHO SCHODIŠTĚ (3 DÍLNÉ cca 12 kg/bm)<br> 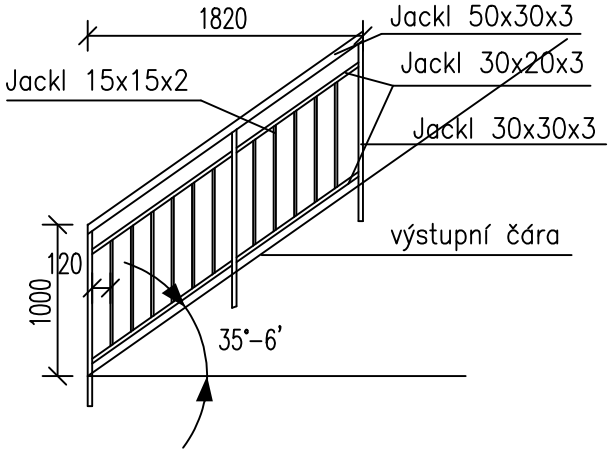 <br><br> 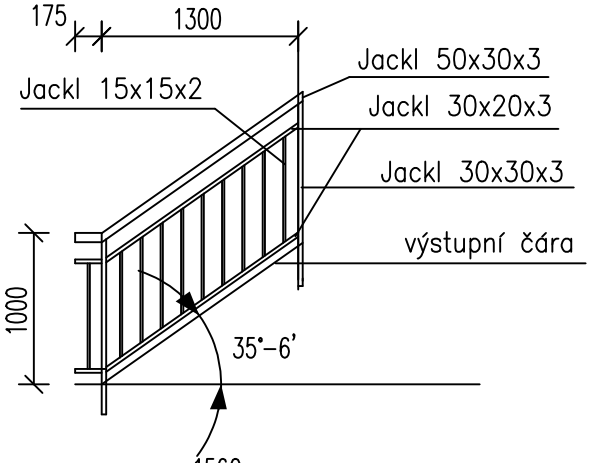 <br><br> 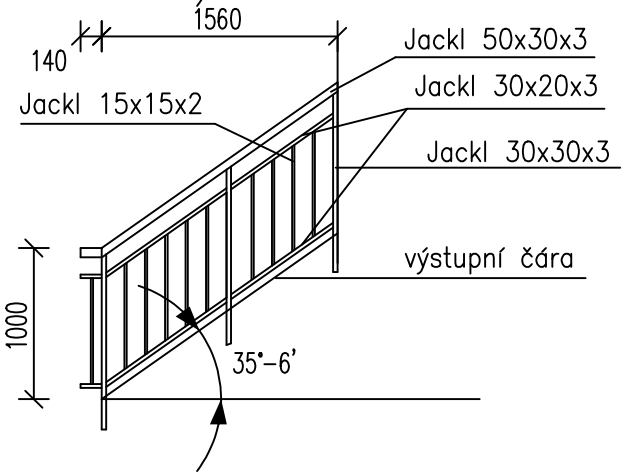 <br> | – SCHÉMA NENÍ VÝROBNÍ DOKUMENTACÍ<br>VÝROBNÍ DOKUMENTACE BUDE ZPRACOVÁNA DODAVATELEM A PŘEDLOŽENA K ODSOUHLASENÍ PROJEKTANTOVI<br>POZINK. ÚPRAVA<br>KOTVENO Z VNĚJŠÍ STRANY ŽB SCHODIŠTĚ CHEMICKÉ KOTVY NEBO NAVAŘENÍ NA ŽB PREFABRIKÁT SCH. PRVKY ZÁBRADLÍ SPOJOVAT SVAŘOVÁNÍM DÍLCE LZE SPOJOVAT ŠROUBOVANÝMI SPOJI<br>– DILATOVAT DLE POŽADAVKŮ ČSN<br>– ROZMĚRY A ROZTEČE PRVKŮ DLE ČSN |